ReCharger Pro Max TFT

with ♡ from ttec

User Manual

Kullanım Kılavuzu / Gebrauchsanweisung / Manuel D'instruction / Manual del Usuario / □□□□□□□□□□□□ □□ □□□□□□□□□□□□□ / □□□□□□□□□□□□ □□ □□□□□□□□□ / εγχειρίδιο χρήσης / دليل التعل يمل

www.hellottec.com

Thank you for choosing ttec.
ttec'i tercih ettiğiniz için teşekkür ederiz.
Danke, dass Sie sich für ttec entschieden haben.
Merci d'avoir choisi ttec.
Gracias por elegir ttec.
P□□□□□□, □□□ □□□□□□□ ttec.
Σ□□□□□□□□□□ □□, □□ □□□□□□□□□ ttec.
Σας εφψαρισυοϋμε Σοφ εΣιλήξαυε υην ttec.
شكرا لك على اختيار ttec.

OUR STORY

Founded in 1995 in İstanbul, ttec is a global technology brand offering a wide range of well-designed, high quality, and innovative products at affordable prices, combined with exceptional customer service, to enrich people's lives.
ttec consistently stands by its users and products, providing high-quality technical support and an exceptional customer service experience. To date, it has reached over 100 million consumers across more than 30 countries, including Türkiye.

***ttec** is the consumer technology brand of **TESAN İletişim A.Ş.**, one of Turkey's most established and leading value-added technology distributors since 1983.*

Discover

Keşfet / Entdecken Sie / Découvrez / Descubrir / □□□□□□□□□□□□ / Η□□□□□□□□ / Ανακαλύψτε /اكتشف

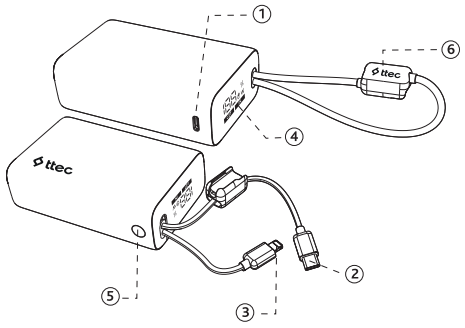

① USB-C Input - Output
USB-C Giriş - Çıkış / USB-C Eingang - Ausgan / Entrée - Sortie de USB-C / Entrada - Salida USB-C
USB-C □□□□ - □□□□□ / USB-C □□□□ - □□□□□ / Είσοδος - ήξοδος USB-C/ مدخل - مخرج USB-C

② Built-in USB-C Input-Output Cable
Dahili USB-C Giriş-Çıkış Kablosu / Integriertes USB-C-Ein-/Ausgangskabel / Câble d'entrée-sortie USB-C intégré / Cable de entrada y salida USB-C incorporado / Β□□□□□□□□□ □□□□□□ □□□□□-□□□□□□ USB-C / Β□□□□□□ USB-C □□□□□□-□□□□□□□ □□□□□ / Ενσάμαυάμήνο USB-C καλΑδιο εισύδοφ-εξύδοφ / مدمج USB-C كابل إدخال وإخراج

③ Built-in Lightning Output Cable
Dahili Lightning Çıkış Kablosu / Integriertes Lightning-Ausgangskabel / Câble de sortie Lightning intégré / Cable de salida Lightning incorporado / Β□□□□□□□□□ □□□□□□□ □□□□□□ Lightning / Β□□□□□□ Lightning □□□□□□□ □□□□□ / Ενσάμαυάμήνο καλΑδιο εξύδοφ Lightning / مدمج Lightning كابل إخراج

④ TFT Input-Otput-Battery Level Indicator
TFT Giriş-Çıkış-Pil Seviye Göstergesi / TFT-Eingangs- und Ausgangsanzeige sowie Batteriestandsanzeige / Indicateur TFT de niveau d'entrée-de sortie-de batterie / Indicador de nivel de batería de entrada-salida TFT / TFT-□□□□□ □ □□□□□□□□□□ □□□□□□ □□□□□□ □□□□□□□ □ □□□□□/□□□□□□ / TFT □□□□□□□□□ □□ □□□□□□□-□□□□□□□□ □□□□ □□ □□□□□□□□□ / Ένδειξη εισύδοφ–εξύδοφ–συέθμης μΣαυαρΐας TFT /TFT مؤشر مستوى شحن وتفريغ البطارية على شاشة

⑤ Battery Indicator Button
Pil Gösterge Tuşu / Akkuanzeige-Taste / Bouton Indicateur de Batterie / Botón Indicador de Batería / J□□□□□ □□□□□□□□□ □□□□□□ □□□□□□□ / Σ□□□□ □□ □□□□□□□□□□ □□ □□□□□□□□□ / ΚοφμΣί ήνδειξης μΣαυαρΐας/ زر مؤشر شحن

⑥ Lanyard-Cable Design
Kordon Kablo Tasarımı / Lanyard-Kabel-Design / Conception de cordon et de câble / Diseño de cable de cordón / J□□□□□□□□□□ □□□□□□□-□□□□□□ / J□□□□□□□□□□ □□ □□□□□□ / Σψεδιασμύς κορδονιοϋ-καλάδΙοφ/ تصميم الحبل والكابل

How to Use

Kullanım / Wie man Benutzt / Comment Utiliser / Modo de Uso / J□□ □□□□□□□□□□□□ / J□□ □□ □□□□□□□□□□□ / Πας να ψρησιμοΣοΐίσευε/ كيفية استخدا

How to charge your device?
Cihazınız nasıl şarj edilir?
So laden sie ihr gerät auf?
Comment charger votre appareil?
Cómo cargar su dispositivo?
J□□ S□□□□□□□ Β□□□ Η□□□□□□□□□□□?
J□□ Γ□ S□□□□□□□ Η□□□□□□□□□□□□
Pil?
Πας Να Φορϋίσευε Τη Σφφφφφ Τας?

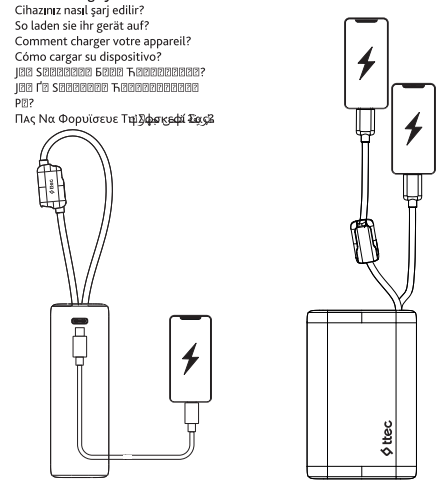

How to charge one device at a time for fast charging.
Hızlı şarj için bir seferde tek cihazı şarj ediniz.
Für schnelles Aufladen, bitte immer nur ein Gerät pro Ladung nutzen.
Chargez un appareil à la fois pour une charge rapide.
Cargue un dispositivo a la vez para una carga rápida.
Π□□□□□ □ □□□□□□ □□□□□□□ □□□□□□□ □□□ □□□□□□□□□□□ □□ □□□□□ □□□□□□ □□□□□□□□□□.
S□□□□□□□□□ □□ □□□□□□ □□ □□□□ □□□□□□□□□□ □□□□□□□□□□□□ □□ □□□□□
اشحن جهاز واحد في كل مرة من أجل الحصول على شحن سريع

How to charge ReCharger Pro Max TFT?
ReCharger Pro Max TFT nasıl şarj edilir?
So laden sie den ReCharger Pro Max TFT auf?
Comment charger ReCharger Pro Max TFT?
Cómo cargar ReCharger Pro Max TFT?
J□□ S□□□□□□□ ReCharger Pro Max TFT?
J□□ Γ□ S□□□□□□□ ReCharger Pro Max TFT?
Πας Να Φορϋίσευε Τη ReCharger Pro Max TFT?
طريقة شحن جهاز ReCharger Pro Max TFT?

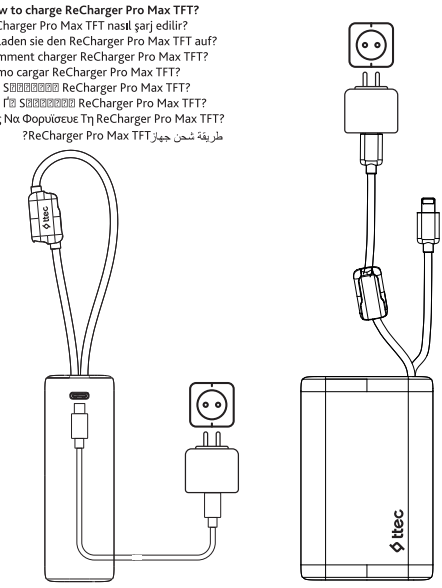

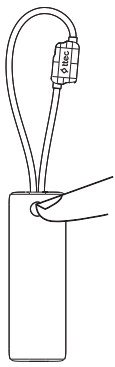

How to check the battery level?
Pil seviyesi nasıl kontrol edilir
Wie man den akkustand überprüft
Comment vérifier le niveau de batterie
Cómo verificar el nivel de la batería
J□□ O□□□□□□□□ Η□□□□□□ S□□□□□ Σ□□□□□□
J□□ Γ□ O□□□□□□□□ Μ□□□□□ Μ□ Σ□□□□□□□□
Πάς Να Ελήγξευε το ΕΣΙΣεδο Φύρυισης Της ΜΣαυαρΐας
كيفية التحقق من مستوى شحن البطارية

Power Distribution / Güç Dağıtımı / Stromverteilung / Distribution d'énergie / Distribución de energía / Π□□□□□□□□□□□□ □□□□□□□□ / Π□□□□□□□□□□□□ □□ □□□□□□□□□ / Καυανομί ισψϋος / توزيع الطاقة

Power Output When 1 Port is Used / 1 Bağlantı Noktası Kullanımında Çıkış Gücü / Ausgangsleistung bei Verwendung von 1 Anschluss / Puissance de sortie lorsque 1 port est utilisé / Potencia de salida cuando se utiliza 1 puerto / Β□□□□□□□ □□□□□□□□ □□□ □□□□□□□□□□□□□ 1 □□□□□ /
خرج الطاقة عند استخدام منفذ واحد

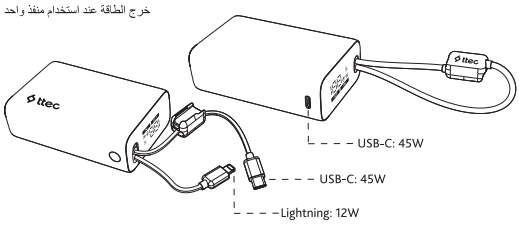

Power Output When Multiple Ports are Used / Birden Fazla Bağlantı Noktası Kullanımında Çıkış Gücü / Ausgangsleistung bei Verwendung mehrerer Anschlüsse / Puissance de sortie lorsque plusieurs ports sont utilisés / Potencia de salida cuando se utilizan varios puertos / Б□□□□□□□ □□□□□□□ □□□ □□□□□□□□□□□□□ □□□□□□□□□ □□□□□□ / γ□□□□□ □□□□□□□, □□□□□□ □□ □□□□□□□□□ □□□□□□□□□ □□□□□□□ / Έξοδος ισψύος ύναν ψρησιμοΣοιούνναι Σολλής θϋρες / خرج الطاقة عند استخدام منافذ متعددة

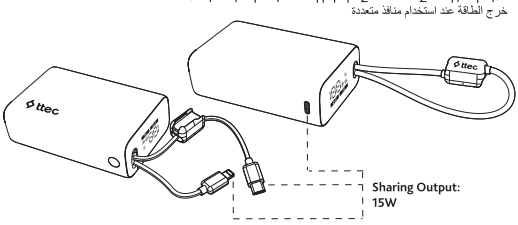

Specifications
Özellikler / Spezifikation / Caractéristiques / Especificaciones / C□□□□□□□□□□ □□□□□□□□□□□□□□□ / Θ□□□□□□□□□□□□□□□ / Προδιαγραφής /

	Capacity	20.000 mAh
	Dimensions	9.7*6.3*3.25 cm
	Weight	310.5 gr
	USB-C Input	5.0V⎓3.0A, 9.0V⎓3.0A, 12.0V⎓2.5A, 15.0V⎓2.0A, 20.0V⎓1.5A (Max. 30.0W)
	USB-C Output	5.0V⎓3.0A, 9.0V⎓3.0A, 12.0V⎓3.0A, 15.0V⎓3.0A, 20.0V⎓2.25A PPS: 3.3/11.0V⎓4.5A, 3.3/21.0V⎓2.25A (Max. 45.0W)
	USB-C Cable Input	5.0V⎓3.0A, 9.0V⎓3.0A, 12.0V⎓2.5A, 15.0V⎓2.0A, 20.0V⎓1.5A (Max. 30.0W)
	USB-C Cable Output	5.0V⎓3.0A, 9.0V⎓3.0A, 12.0V⎓3.0A, 15.0V⎓3.0A, 20.0V⎓2.25A PPS: 3.3/11.0V⎓4.5A, 3.3/21.0V⎓2.25A (Max. 45.0W)
	Lightning Cable Output	5.0V⎓2.4A (Max. 12.0W)
	Total Output	PD 45.0W (Max.)

ATTENTION
DİKKAT / ACHTUNG / ATTENTION / ATENCIóN / БМуЂпМуЂ / БМуЂпМуЂ / ΠΡΟΣΟΧΗ / تحذيرات

Do not expose to liquids.
Sıvı ile temas ettirmeyin.
Nicht mit flüssigkeiten in berührung bringen
Ne pas exposer aux liquides.
No exponer a líquidos.
Μ□ □□□□□□□□□□□ □□□□□□□□□□□ □□□□□□□□.
Μ□ □□□□□□□□□ □□ □□□□□□□□.
Μην εκθήμευε σε φγρέ.
لا تعرضها للسوائل.

Avoid extreme temperatures.
Aşırı sıcak ve soğuktan uzak tutun.
Vermeiden sie extreme temperaturen.
Éviter les températures extrêmes.
Evite las temperaturas extremas.
γ□□□□□□□□□ □□□□□□□□□□□□□□ □□□□□□□□□.
Μ□ □□□□□□□□□ □□ □□□□□□□□□ □□□□□□□□□□□.
ΑΣοφϋγευε ακραΐες θερμοκρασΐες.
تجنب درجات الحرارة القصوى.

Avoid dropping.
Düşürmekten kaçının.
Nicht fallen lassen.
Éviter de laisser tomber.
Evite las caídas.
γ□□□□□□□□□ □□□□□□□□.
γ□□□□□□□□□□ □□□□□□□□□□.
ΑΣοφϋγευε υηυ Συαση.
تجنب إسقاطها.

Do not disassemble.
Parçalarına ayırmayın.
Nicht zerlegen.
Ne pas démonter.
No desarmar.
Μ□ □□□□□□□□□□□.
Μ□ □□□□□□□□□□□□□.
Μην αΣοσφναρμολογεϊυε.
لا تفككها.

This symbol means the product must not be discarded as household waste, and should be delivered to an appropriate collection facility for recycling. Proper disposal and recycling helps protect natural resources, human health and the environment. For more information on disposal and recycling of this product, contact your local municipality, disposal service, or the shop where you bought this product.

Bu sembol, ürünün evsel atık olarak atılmaması ve geri dönüşüm için uygun bir toplama tesisine teslim edilmesi gerektiği anlamına gelir. Doğru şekilde elden çıkarma ve geri dönüşüm, doğal kaynakları, insan sağlığını ve çevreyi korumaya yardımcı olur. Bu ürünün atılması ve geri dönüşümü hakkında daha fazla bilgi için yerel belediyenize, imha servisine veya bu ürünü satın aldığınız mağazaya başvurun.

Dieses Symbol bedeutet, dass das Produkt nicht als Hausmüll entsorgt werden darf und zum Recycling an eine geeignete Sammelstelle abgegeben werden sollte. Eine ordnungsgemäße Entsorgung und Recycling trägt zum Schutz der natürlichen Ressourcen, der menschlichen Gesundheit und der Umwelt bei. Weitere Informationen zur Entsorgung und zum Recycling dieses Produkts erhalten Sie von Ihrer
örtlichen Gemeinde, dem Entsorgungsdienst oder dem Geschäft, in dem Sie dieses Produkt gekauft haben.

Ce symbole signifie que le produit ne doit pas être éliminé avec les déchets ménagers et qu'il doit être déposé dans un centre de collecte approprié pour recyclage. L'élimination et le recyclage appropriés aident à protéger les ressources naturelles, la santé humaine et l'environnement. Pour plus d'informations sur l'élimination et le recyclage de ce produit, contactez votre municipalité, votre centre de recyclage ou le magasin dans lequel vous avez acheté ce produit.

Este símbolo significa que el producto no debe desecharse como basura doméstica y debe entregarse en una instalación de recolección adecuada para su reciclaje. La eliminación y el reciclaje adecuados ayudan a proteger los recursos naturales, la salud humana y el medio ambiente. Para obtener más información sobre la eliminación y el reciclaje de este producto, comuníquese con su municipio local, el servicio de limpia o la tienda donde compró este producto .

Γ□□□□ □□□□□□ □□□□□□□□, □□□ □□□□□□ □□□□□□□ □□ □□□□□□ □□□□□□□□□□□□□ □ □□□□□□□□ □□□□□□□ □□□□□□□ □ □□□□□□ □□□□□ □□□□□□□□□□ □ □□□□□□□□□□□□□□ □□□□□ □□□□□ □□□ □□□□□□□□□□□. Μ□□□□□□□□□□ □□□□□□□□□□□ □ □□□□□□□□□□□□ □□□□□□□ □□□□□□□□ □□□□□□□□□ □□□□□□□□□□ □□□□□□□, □□□□□□□□□ □□□□□□□□□ □ □□□□□□□□□□□ □□□□□.

Γ□□ □□□□□□□□□ □□□□□□□□□□□□□□ □□□□□□□□□□ □□ □□□□□□□□□□ □ □□□□□□□□□□□ □□□□□□□ □□□□□□□□□□□ □ □□□□□□□ □□□□□□□□□□□□□□, □□□□□□ □□□□□□□□□□□ □□□ □□□□□□□, □□□ □□ □□□□□□□□□□ □□□□□□ □□□□□□□□.

Γ□□ □□□□□□ □□□□□□ □□□□□□□□□□□□□□ □□□□□□□□□ □□□□□□□□□ □□□□□□□□□□□□□ □□□□□□□□ □□□.

C□□□ □□□□ □□□□□□□□, □□ □□□□□□□□□ □□ □□□□□□ □□ □□ □□□□□□□□□ □□□□ □□□□□ □□□□□□□, □ □□□□□□ □□ □□□□ □□□□□□□□□ □□□ □□□□□□□□□□□□ □□ □□□□□□□□□□ □□ □□□□□□□□□□□□ □□□□□□. O□□□□□□□□□ □□□□□□□□□□ □ □□□□□□□□□□□□ □□□□□□□ □□ □□□□□□□□□□ □□ □□□□□□□□□□□ □□□□□□, □□□□□□□□□ □□□□□□ □ □□□□□□□□□ □□□□□. S□ □□□□□□ □□□□□□□□□□□, □□□□□□□□ □□□□□□□□□□□□□ □ □□□□□□□□□□□□□□□ □□ □□□□ □□□□□□□, □□ □□□□□□□□□ □ □□□□□□□□□ □□□□□□, □□□□□□□□ □□ □□□□□□□□□ □□ □□□□□□□□□ □□□□□□□, □□ □□□□□□□ □□□ □□□□□□□□□ □□□□□□□□□.
S□ □□□□□□ □□□□□□□□□□□ □□□□□□□ □□□□□□□□□ □□□□□□ □□ □□□□□□□□□ □□□□□:

Αφυύ υο σϋμβολο σημαϊνει ύυι υο Σροΐύν δεν ΣρήΣει να αΣορρίΣυευαι άς οικιακύ αΣύβληυο και ΣρήΣει να Σαραδίδευαι σε καυέλληλη εγκαυέσυαση σφλλογίς για ανακύκλάση. Η σάσυί αΣύρριωη και ανακϋκλάση βοηθέ συην Σροσυασΐα υάν φφσικαν Σύράν, υης ανθρΑΣινης φγεϊας και υοφ Σεριβέλλονυος. Για Σερισσύυερες Σληροφορΐες σψευικέ με υην αΣύρριωη και υην ανακϋκλάση αφυοϋ υοφ Σροΐύνυος, εΣικοινάνίσυε με υον υοΣικύ δίμο, υην φΣηρεσΐα αΣοκομιδΐς ί με υο καυέσυημα αΣύ υο οΣοΐο αγορέσαυε αφυύ υο Σροΐύν.

تعني هذه العلامة أنه لا يجب التخلص من هذا المنتج وأي بطاريات يتضمنها مع النفايات المنزلية، ويجب تسليمه إلى مركز تجميع مناسب لإعادة تدويره. يساعد التخلص السليم وإعادة التدوير على حماية الموارد الطبيعية وصحة الإنسان والبيئة. لمزيد من المعلومات حول طريقة التخلص من هذا المنتج وإعادة تدويره، اتصل بالبلدية المحلية أو وحدة تصريف النفايات أو المتجر الذي اشتريت منه هذا المنتج.

BAKIM, ONARIM ve TÜKETİCİ HAKLARI

- Ürün müşteri tarafından yapılacak özel bir bakım gerektirmemektedir.
- Arıza durumunda teknik servise veya ürünü satın aldığınız mağazaya başvurun.
- Cihazınızın kullanım ömrü 3 yıldır.
- Tüketici garantiden doğan haklarının kullanılması ile ilgili olarak çıkabilecek uyuşmazlıklarda yerleşim yerinin bulunduğu veya tüketici işleminin yapıldığı yerdeki Tüketici Hakem Heyetine veya Tüketici Mahkemesine başvurabilir.

İthalatçı/Üretici Firma
Ünvan: TESAN İletişim AŞ
Adres: Çobançeşme Mah. Bilge 1 Sokak No: 17 34196 Bahçelievler / İstanbul
Telefon: 0850 222 8832

Uygunluk Beyanı
Uygunluk beyanına aşağıdaki linkten ulaşabilirsiniz.
https://www.tesan.com.tr/uygunlukbeyani/ReChargerProMaxTFT.pdf
Teknik Servis
Teknik servis listesine aşağıdaki linkten ulaşabilirsiniz.
https://www.tesan.com.tr/teknikdestek/ReChargerProMaxTFT.pdf

Tüm yetkili servis adreslerine Ticaret Bakanlığı tarafından oluşturulan "Serbis Bilgi Sistemi'' nde (www.servis.gov.tr) yer almaktadır.
Yedek parça malzemeleri yetkili servislerimizden temin edilebilir. Güncel yetkili servis iletişim bilgilerine www.ttec.com.tr adresimizden ulaşabilirsiniz.

GARANTİ BELGESİ

Bu belge, 6502 sayılı Tüketicinin Korunması Kanununa ait Garanti Belgesi Yönetmeliği esasları dikkate alınarak hazırlanmıştır.
1) Garanti süresi, malın teslim tarihinden itibaren başlar ve 2 yıldır.
2) Malın bütün parçaları dahil olmak üzere tamamı garanti kapsamındadır.
3) Malın ayıplı olduğunun anlaşılması durumunda tüketici, 6502 sayılı Tüketicinin Korunması Hakkında Kanunun 11'inci maddesinde yer alan;
a- Sözleşmeden dönme, b- Satış bedelinden indirim isteme, c- Ücretsiz onarılmasını isteme, ç- Satılanın ayıpsız bir misli ile değiştirilmesini isteme, haklarından birini kullanabilir.
4) Tüketicinin bu haklardan ücretsiz onarım hakkını seçmesi durumunda satıcı; işçilik masrafı, değiştirilen parça bedeli ya da başka herhangi bir ad altında hiçbir ücret talep etmeksizin malın onarımını yapmak veya yaptırmakla yükümlüdür.
Tüketici ücretsiz onarım hakkını üretici veya ithalatçıya karşı da kullanabilir. Satıcı, üretici ve ithalatçı tüketicinin bu hakkını kullanmasından müteselsilen sorumludur.
5) Tüketicinin, ücretsiz onarım hakkını kullanması halinde malın;
- Garanti süresi içinde tekrar arızalanması,
- Tamiri için gereken azami sürenin aşılması,
- Tamirinin mümkün olmadığının, yetkili servis istasyonu, satıcı, üretici veya ithalatçı tarafından bir raporla belirlenmesi durumlarında; tüketici malın bedel iadesini, ayıp oranında bedel indirimini veya imkân varsa malın ayıpsız misli ile değiştirilmesini satıcıdan talep edebilir. Satıcı, tüketicinin talebini reddedemez. Bu talebin yerine getirilmemesi durumunda satıcı, üretici ve ithalatçı müteselsilen sorumludur.
6) Malın tamir süresi 20 iş gününü geçemez. Bu süre, garanti süresi içerisinde mala ilişkin arızanın yetkili servis istasyonuna veya satıcıya bildirimi tarihinde, garanti süresi dışında ise malın yetkili servis istasyonuna teslim tarihinden itibaren başlar. Malın arızasının 10 iş günü içerisinde giderilememesi halinde, üretici veya ithalatçı; malın tamiri tamamlanıncaya kadar, benzer özelliklere sahip başka bir malı tüketicinin kullanımına tahsis etmek zorundadır. Malın garanti süresi içerisinde arızalanması durumunda, tamirde geçen süre garanti süresine eklenir.
7) Malın kullanma kılavuzunda yer alan hususlara aykırı kullanılmasından kaynaklanan arızalar garanti kapsamı dışındadır.
8) Tüketici, garantiden doğan haklarının kullanılması ile ilgili olarak çıkabilecek uyuşmazlıklarda yerleşim yerinin bulunduğu veya tüketici işleminin yapıldığı yerdeki Tüketici Hakem Heyetine veya Tüketici Mahkemesine başvurabilir.
9) Satıcı tarafından bu Garanti Belgesinin verilmemesi durumunda, tüketici Gümrük ve Ticaret Bakanlığı Tüketicinin Korunması ve Piyasa Gözetimi Genel Müdürlüğüne başvurabilir.

İthalatçı/Üretici Firma
Ünvan: TESAN İletişim AŞ
Adres: Çobançeşme Mah. Bilge 1 Sokak No: 17 34196 Bahçelievler / İstanbul
Telefon: 0850 222 8832

YETKİLİ SATICININ

Ünvanı :.....

Adresi :.....

Tel :.....Faks.....

E-mail :.....

Fatura Tarihi ve No :.....

YETKİLİ SATICININ (İmza, kaşesi) **TESLİM ALAN** (İmza)

MALIN

Cinsi : Taşınabilir Şarj Aleti

Markası : ttec

Model İsmi : ReCharger Pro Max TFT

Model No* : 2BB281G

Bandrol ve Seri No : .....

Teslim Tarihi ve Yeri : .....

Garanti Süresi : 2 YIL Azami Tamir Süresi: 20 İŞ GÜNÜ

*Model numaralarının yanında bulunan harfler renk tanımlamalarını gösterir.

TESAN İLETİŞİM AŞ
Firma Yetkilisinin
İmza ve Kaşesi